准绝对值式，独立电源LCD显示器，显示精确度10 µ m

简介

- 最大指示精度为 10 µ m 或 1/64 英寸
- 重复性精度 ±0.01 mm
- 带小数点和英制分数的低功耗液晶显示器
- 取值距离 ≤2 mm
- 增量功能和复位功能
- 直接设定基准值/偏移值
- 电池缓冲存储器
- 电池运行

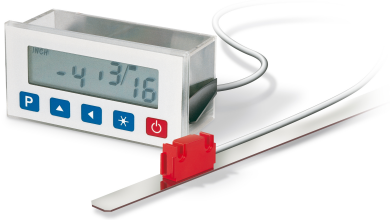

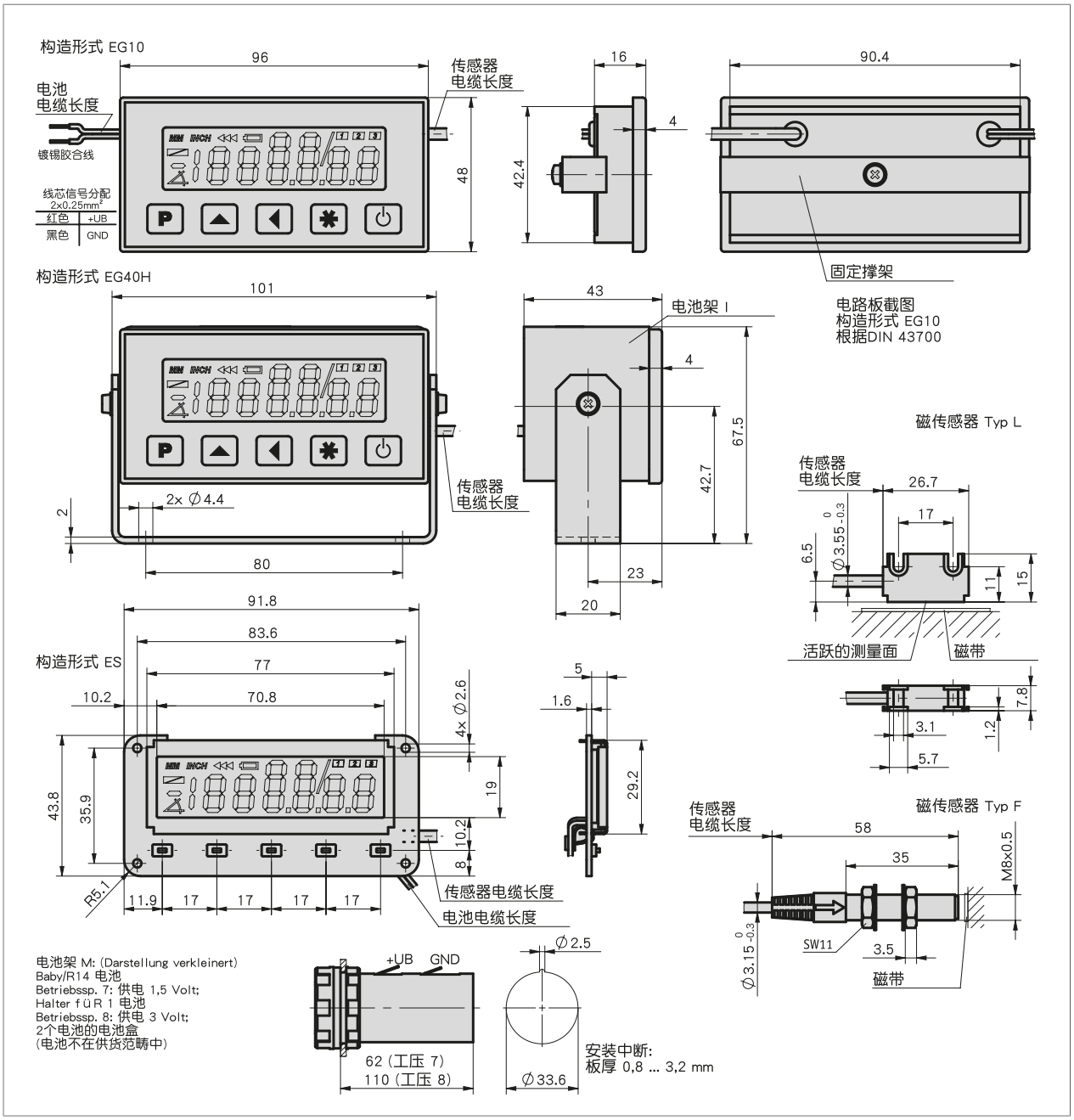

准绝对值式，独立电源LCD显示器，显示精确度10 µ m

机械参数

特征	技术数据	补充
外壳	塑料（透明）	
传感器/尺的读取距离	≤2 毫米	
电缆护套	聚氯乙烯	4-芯线式 #3.15$_{-0.3}$ mm（传感器 F）
	聚氯乙烯	4-芯线式 #3.15$_{-0.3}$ mm（传感器 L）

电气数据

特征	技术数据	补充
工作电压	3 伏特 直流电	
	1.5 伏特 直流电	
电流消耗	≤400 #A	带电池监控功能
指示/指示范围	低功耗 LCD 显示屏，高约 12.5 毫米	十进制显示至 10 微米，分数英寸显示至 1/64 英寸

系统数据

特征	技术数据	补充
分辨率	≤0.01	可编程
系统精确度	±(0.1 + 0.01 x L) 毫米, L 单位米	
重复精度	±0.01	
行进速度	≤5 m/s	

环境条件

特征	技术数据	补充
环境温度	0 … -30 ° C	
储存温度	60 … 80 ° C	
相对湿度		不允许凝露
防护等级	IP40 整个设备	按照 EN 60529 标准
	IP54 正面	按照 EN 60529 标准
	IP67 传感器	按照 EN 60529 标准

连接引脚分配类型

信号符标	电缆颜色
"整合规范文档"	黑色
+UB	红色

准绝对值式，独立电源LCD显示器，显示精确度10 µ m

安装提示

A, 传感器/尺的读取间距	⩽2 mm
B, 横向偏移	±2 mm
C, 同心度偏差	±3°
D, 纵向斜度	±1°
E, 横向斜度	±3°

感应器和插头之间的电线不能事后被延长和缩短

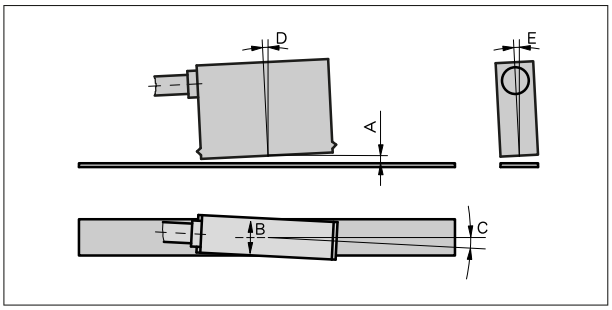

符号显示

订购

■ 订购提示

下列的系统组件是必需的

磁尺 MB500/1

www.siko-global.com

■ 订购表格

特征	订货数据		规格	补充
造型结构	A	EG10	嵌入式外壳	
		EG40H	外壳带固定夹	
		ES	嵌入式套件	
工作电压	B	7	3 伏 直流电	
		8	1.5 伏 直流电	只在ES型结构的情况下
磁性传感器	C	L	长方形	
		F	圆的	
传感器缆线长度 1	D	…	0.30, 0.50, 1.00, 1.5, 2.0 单位为米	
			其他可咨询	
电池引线长度	E	…	00.2, 00.3, 00.5, 01.0, 01.5, 02.0 单位为米	
			其他可咨询	
电子连接口	F	L	绕组线纤	只在EG10, ES型结构的情况下
		wo	无	只在EG40H型结构的情况下
电池固定件	G	M	带	
		O	无	
		I	集成的	仅适合于工作电压为 7 的 EG40H

■ 订购号

MA503/1 - [ ] - [ ] - [ ] - 1 - [ ] - wo - [ ] - [ ] - S - SF-80850 - wo - [ ]

A B C D E F G

供货范围:
MA503/1, 快速参考指南

保留技术性更改和失误的权利 | 2026/03/05 | 17:09